Journal
Peqguruang: Conference Series
eISSN: 2686–3472

JPCS
Vol. 3 No. 2 Nov. 2021

Graphical abstract

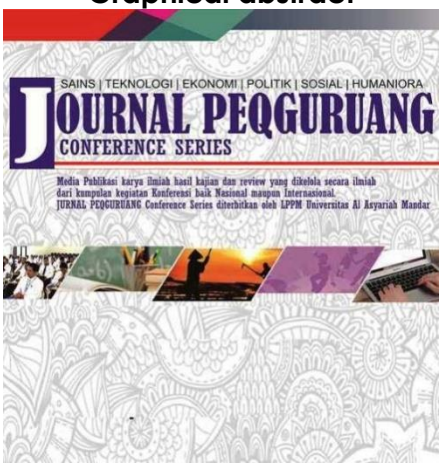

SISTEM INFORMASI RUMAH SAKIT BERSALIN DAN KLINIK SPESIALIS MIFTA BERBASIS WEBSITE

[1*]Muh. Amin, [2]Idhan Zaldy, [3]Ul Khairat
Universitas Al-Asyariah Mandar

*Corresponding author
babasganteng79@gmail,com

Abstract

Mifta Maternity Hospital and Specialist Clinic in disseminating information still do not have an information system that can help optimally. Therefore, a system is needed that can provide complete and accessible information to the public regarding Maternity Hospital and Mifta Specialist Clinic. With this information system, it is hoped that the public can access it so that it can help the Maternity Hospital and Mifta Specialist Clinic in Disseminating Information. This information system is made using the Waterfall Method and uses PHP and Xampp as web servers. This research resulted in an information system that can be accessed by the public regarding the Maternity Hospital and the Mifta Specialist Clinic.

Keywords : *Information System, Mifta, Web*

Abstrak

Rumah Sakit Bersalin dan Klinik Spesialis Mifta dalam penyebaran informasinya masih belum memiliki sistem informasi yang dapat membantu secara maksimal Oleh karena itu diperlukan suatu sistem yang dapat menyajikan informasi yang lengkap dan dapat di akses oleh masyarakat mengenai Rumah Sakit Bersalin dan Klinik Spesialis Mifta. Dengan adanya sistem informasi ini diharapkan dapat di akses oleh masyarakat sehingga dapat membantu Rumah Sakit Bersalin dan Klinik Spesialis Mifta dalam Penyebaran Informasi Sistem informasi ini dibuat menggunakan Metode Waterfall serta menggunakan PHP dan Xampp sebagai web server. Dari penelitian ini dihasilkan suatu sistem informasi yang dapat diakses oleh masyarakat mengenai Rumah Sakit Bersalin dan Klinik Spesialis Mifta.

Kata Kunci: *Sistem Informasi, Mifta, Web*

Article history
DOI: https://dx.doi.org/10.35329/jp.v3i2.2418
Received : *01 Agustus 2021* | **Received in revised form :** *22 September 2021* | **Accepted :** *18 November 2021*

1. PENDAHULUAN

Pada pengembangan ilmu pengetahuan serta teknologi, sistem informasi sangat berpengaruh dalam banyak bidang, Adanya sistem informasi dapat mempermudah kita melakukan pengelolahan data sehingga bisa mempersingkat waktu, ruang, serta biaya untuk meningkatkan pelayanan kesehatan yang baik bagi masyarakat diperlukan suatu perubahan pada hal sistem yang digunakan agar lebih efektif (Sari, 2013).

Perkembangan teknologi informasi yang sangat cepat memberikan manfaat yang luar biasa kepada masyarakat. Untuk itu dibutuhkan sebuah aplikasi untuk memudahkan masyarakat dalam mendapat suatu informasi. Berbagai teknik, metode, dan pendekatan baru dilakukan untuk menyempurnakan dan mengembangkan teknologi dalam upaya mendapatkan informasi geografis yang cepat, tepat, dan akurat(Issn, Zaldi, H, & Baharuddin, 2019)

Rumah sakit merupakan suatu unit jasa yang memberikan jasa pelayanan sosial dibidang kesehata, Pengelolaan usaha rumah sakit memiliki keunikan tersendiri karena selain sebagai unit bisnis kesehatan, rumah sakit tentunya memiliki tujuan mendapatkan keuntungan (profit oriented) terutama rumah sakit swasta. Salah satu upaya yang dilakukan oleh pengelola rumah sakit yaitu memberikan pelayanan yang berkualitas (service quality) guna meningkatkan jumlah konsumen (Raharja, 2011).

Rumah Sakit Bersalin dan Klinik Spesialis Mifta, dalam penyebaran informasinya masih belum memiliki sistem informasi yang dapat membantu secara maksimal, oleh karena itu diperlukan suatu sistem yang dapat menyajikan informasi yang lengkap dan dapat di akses oleh masyarakat mengenai Rumah Sakit Bersalin dan Klinik Spesialis Mifta.

2. METODE PENELITIAN

Metode ini melakukan pendekatan dengan cara sistematis dan berurut mulai dari level kebutuhan sistem kemudian berlanjut ke bagian analisis, desain, *coding*, *testing verivication*, dan *maintenance*. Dikatakan dengan *waterfall* karena bagian demi bagian yang dilewati harus menyelesaikan tahap sebelumnya dan berjlanjut berurutan. Sebagai contoh alur desain harus menunggu tahap sebelumnya yaitu tahap *requirement*.(Mts, Gembong, Pati, & Multiuser, 2012). Adapun tahapan dari metode waterfall yaitu:

a. Rekayasa Sistem (*System Engineerring*)
b. Analisis Kebutuhan Perangkat Lunak (*Analysis*)
c. Perancangan (*Design*)
d. Penulisan Program (*Coding*)
e. Pengujian (*Testing*)
f. Pemeliharaan (*Maintenance*)

a. Sistem

Sistem merupakan sekumpulan bagian-bagian yang saling berinteraksi guna mencapai suatu tujuan tertentu. sistem tersebut menggambarkan suatu kejadian dan kesatuan yang nyata adalah salah satu objek nyata seperti tempat benda dan orang-orang yang betul-betul ada dan terjadi sistem ialah susunan yang berfungsi dan bergerak, suatu cabang ilmu niscaya memiliki objeknya, dan objek yang menjadi tujuan itu umumnya dibatasi (Koko Mulki, Indra Kanedi, 2015).

b. Teori Pendukung

1) World web wide
Web atau www merupakan informasi yang saling terhubung melalui hyperlink atau URL Web bisa diakses oleh perangkat lunak client web yang disebut browser Browser, (Prasetyo & Susanti, 2016).
2) Web Server
Web server ialah perangkat lunak di server yang menjadi fungsi sebagai penerima permintaan (request) yang berupa halaman web dan client dan mengirimkan kembali dalam kurung respons hasil yang diminta dalam bentuk halaman-halaman web (Maryanto & Kesuma, 2017).
3) PHP
Pearl Hypertext Preprocessor atau PHP yaitu bahasa pemrograman web server-side yang bersifat open source PHP merupakan script yang digunakan untuk membuat halaman website menjadi dinamis (Purwandari, 2018).
4) HTML
HTML merupakan bahasa yang digunakan untuk dokumen web sebagai bahasa guna pertukaran dokumen web yang sistematis dokumen HTML tterbagi menjadi 2 bagian yaitu pembuka dan tag penutup (Widyati & Fathurrahmani, 2018).
5) CSS
CSS ialah suatu bahasa pemograman web yang digunakan pada mengendalikan dan membangun bermacam-acam komponen didalam web sehingga tampilan web terlihat lebih rapi, dan seragam (Djustari Prehatin Ningrum, Ishak Kholil, 2013).
6) Bootsrap
7) JQuery
8) MYSQL
MySQL berguna mengelola database dengan cepat menampung dalam jumlah yang lumayan besar dan bisa di akses oleh banyak user (Ratna Dwi Utami, 2014).
9) *Database*

c. Teknik Pengumpulan Data

Metode pengumpulan data dalam penelitian ini nantinya akan menggunakan metode literatur, wawancara dan observasi.

a) Wawancara (*Interview*) merangkum data dengan cara bertatap muka dan mencari informasi dengan narasumber (PegawaiDinas Pertanian dan pangan).

b) Penelitian yang dilakukan langsung di klinik spesialis Miftah yang bertujuan untuk mendapatkan gambaran jelas tentang sistem yang sedang berlangsung.

d. Kerangka Sistem

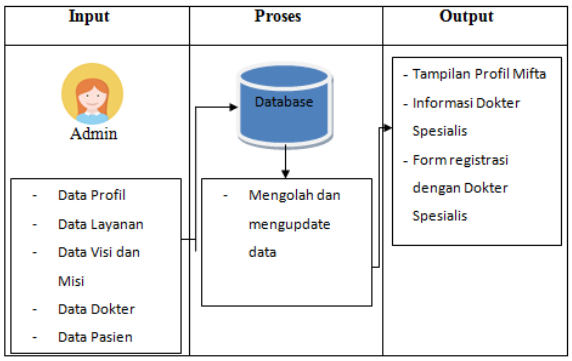

Gambar 1. Kerangka Sistem

3. HASIL DAN PEMBAHASAN

a) Perancangan sistem informasi Rumah Sakit Bersalin dan Klinik Spesialis Mifta dikabupaten polewali mandar ini memiliki 2 level akses yaitu akses Admin sebagai penginput data dan akses untuk pengunjung, Pengunjung sendiri hanya dapat mengakses informasi seputar kondisi dan dokter mau pun pelayanan dan fasilitas yang ada di Rumah Sakit Bersalin dan Klinik Spesialis Mifta diKabupaten Polewali Mandar.Kelayakan teknologi aplikasi sistem informasi geografis berbasis *website* ini dikatakan layak digunakan baik untuk admin maupun untuk pengguna aplikasi sebagai sarana untuk mencari informasi mengenai kondisi pertanian padi kabupaten polewali mandar.

b) Kelayayakan teknologi aplikasi sistem informasi berbasis website ini dikatakan layak digunakan baik untuk admin maupun untuk pengguna aplikasi sebagai sarana untuk mencari informasi mengenai informasi Rumah Sakit Bersalin dan Klinik Spesialis Mifta kabupaten polewali mandar.

c) Kelayakan operational jika website ini benar akan diimplementasikan, penulis berharap seorang user nantinya harus lebih menguasai atau bisa mengoperasikan aplikasi ini, kesiapan yang dibutuhkan oleh seorang pengguna itu sangat sederhana cukup mempelajari sistem ini.

A. Tampilan Interface Program

a. Halaman Login

Gambar 1. Tampilan Login

Pada form halaman login akan menampilkan tampilan menu login untuk admin.

b. Form Halaman Beranda

Gambar 3. Tampilan Halaman Beranda

Pada form beranda terdapat tampilan awal dari program.

c. Form Fasilitas

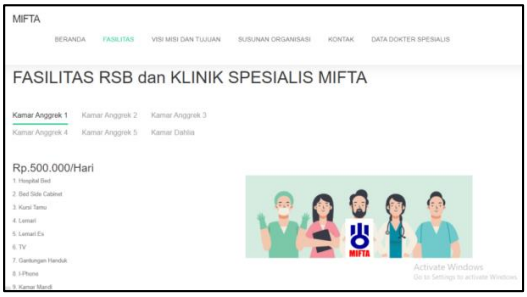

Gambar 4. Tampilan Halaman Fasilitas

Pada form Fasilitas akan menampilkan informasi semua fasilitas yang tersedia.

d. Form Dokter Spesialis

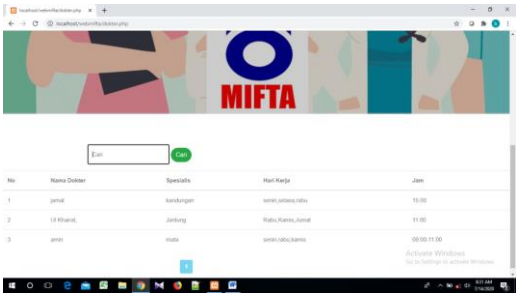

Gambar 5. Tampilan Halaman Spesialis

Pada form ini admin dapat menampilkan data dokter spesialis yang sudah diinput diaplikasi Rumah Sakit Bersalin dan Klinik Spesialis Mifta.

e. Form Registrasi Pasien

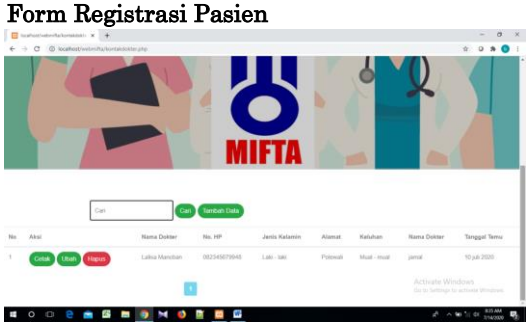

Gambar 6. Tampilan Halaman Registrasi Pasien

Pada form akan menampilkan data user yang sudah diinput diaplikasi Rumah Sakit Bersalin dan Klinik Spesialis Mifta.

B. Flowchart

a. Flowchart halaman utama

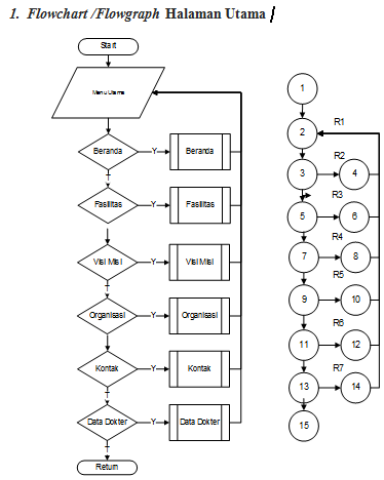

Gambar 7 Gambar Flowchart Menu Halaman Utama

4. SIMPULAN

A. Kesimpulan

Penelitian ini menghasilkan suatu sistem informasi seputar Rumah Sakit Bersalin Dan Klinik Spesialis Mifta yang mana pada sistem informasi ini juga terintegrasi dengan pendaftaran calon pasien yang akan melakukan pengobatan pada rumah sakit tersebut. Sistem ini dirancang dengan menggunakan PHP dan Web Server, XAMPP. Metode yang digunakan penulis pada sistem ini ialah metode waterfall. Sistem ini memberikan hasil akhir yaitu masyarakat mampu megakses informasi serta pelayanan melalui web Rumah Sakit Bersalin Dan Klinik Spesialis Mifta.

B. Saran

menjaga eksistensi dari Sistem informasi Rumah Sakit Bersalin dan Klinik Spesialis Mifta berbasis web ini, maka perlu adanya perawatan (maintenance) agar data maupun sistem ini dapat berjalan sebagai mana mestinya dalam upaya pengembangan informasi.

DAFTAR PUSTAKA

Djustari Prehatin Ningrum, I. K. (2013). Sistem Informasi Penjualan Dream Catcher Berbasis Web. (18).

Issn, P., Zaldi, I., H, Z. B., & Baharuddin, M. (2019). SISTEM MANAJEMEN PERPUSTAKAAN DIGITAL DENGAN TEKNOLOGI RFID PADA STT BARAMULI. 5(2), 27–31.

Koko Mulki, Indra Kanedi, J. J. (2015). Pertambangan Batu Bara Di Provinsi Bengkulu. 11(1), 51–60.

Maryanto, A., & Kesuma, C. (2017). Sistem Informasi Pemesanan Makanan Dan Minuman Berbasis Web Pada Rumah Makan Gazebo Purwokerto. Journal on Networking and Security, 6(4), 1–8

Prasetyo, A., & Susanti, R. (2016). Sistem Informasi Penjualan Berbasis Web Pada PT. Cahaya Sejahtera Sentosa Blitar. Jurnal Ilmiah Teknologi Informasi Asia, 10(2), 1–16.

Purwandari, F. R. (2018). Sistem Informasi Penjualan Berbasis Web pada PT. Mustika Jati. Sains Dan Teknologi, 1(4393), 43–57.

Raharja, T. W. (2011). Perhitungan imbalan jasa medis dan pajak penghasilan dokter di rumah sakit bersalin graha hermine.

Ratna Dwi Utami. (2014). Sistem Informasi Laporan Keuangan Perusahaan Dagang Berbasis Multiuser (Studi Kasus di Toko Lestari). 2014(June), 1–2.

Sari, Y. A. (2013). Sistem Informasi Administrasi Rawat Inap dan Rawat Jalan Pada Puskesmas Bangetanyu Semarang. (5).

Widyati & Fathurrahmani. (2018). Sistem Informasi Penilaian Sikap Karyawan Berbasis Web. 4, 382–391

.